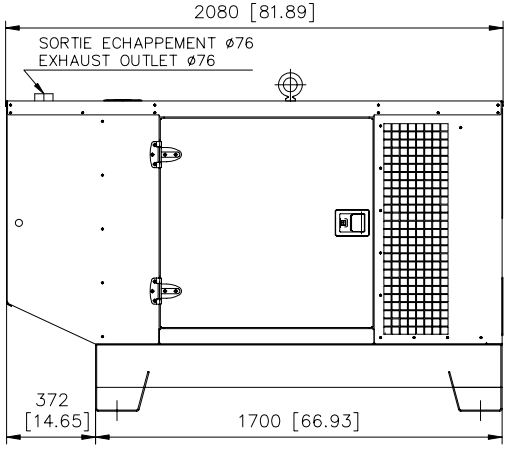

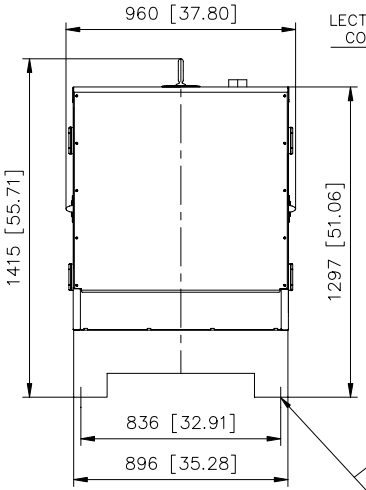

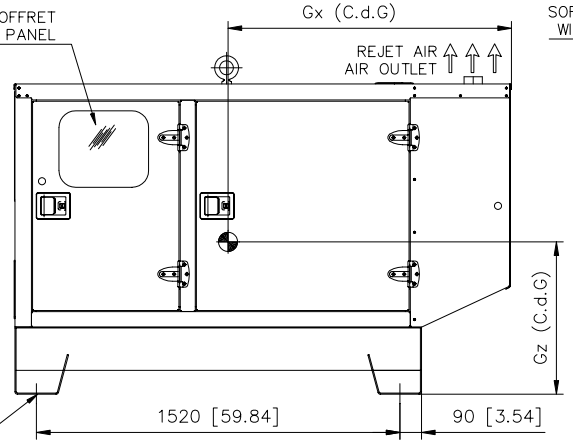

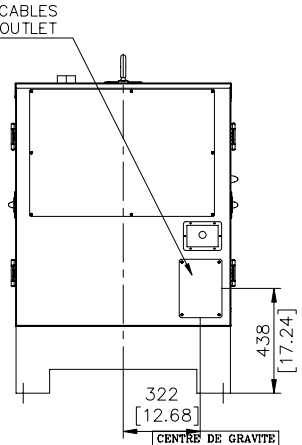

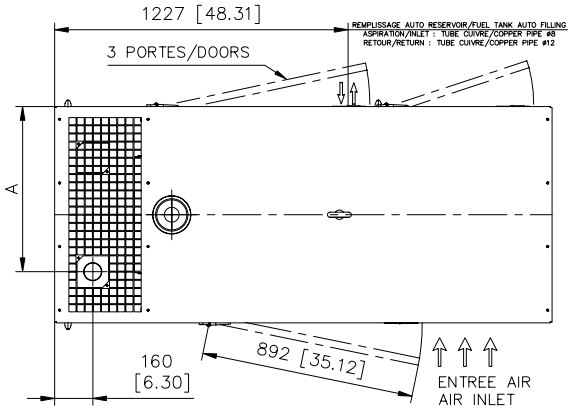

MOTEUR/ENGINE	ALTERNATEUR/GENERATOR	MASSE/WEIGHT (kg/lbs) A vide/Dry	MASSE/WEIGHT (kg/lbs) OdM/Wet	A(mm)	CENTRE DE GRAVITE / CENTER OF GRAVITY OdM/Wet Gx(mm)	Gz(mm)
S4Q2	ECO28.1L	790/1742	890/1963	690	1160	634
S4Q2	ECO28VL	810/1786	910/2007	690	1176	631
S4Q2	LSA422S5	780 /1719	880/1940	690	1152	586
S4S	ECO28VL	890/1963	990/2183	690	1148	616
S4S	ECO32.3S	940/2073	1050/2315	690	1182	611
S4S	LSA422L9	890/1963	990/2183	690	1148	616
3029DF	ECO28VL	970/2139	1080/2381	690	1139	644
3029DF	432S15	1020/2248	1130/2491	690	1170	640
3029DF	422L9	970/2139	1080/2381	690	1139	644
3029DF	ECO32.3S	1020/2249	1130/2492	690	1172	639
3029DF	ECO28-1L	950/2094	1050/2314	690	1125	646
3029TF	ECO32.3S	1040/2293	1150/2536	690	1169	640
3029TF	LSA432M45	1090/2404	1200/2646	690	1184	637
3029TF	LSA432S15	1040/2292	1150/2535	690	1167	641
S4L2.SDH	ECO28.2L	760/1676	850/1874	690	1162	610
S4S-DT	ECO32.3S	920/2029	1020/2249	214	1187	590
S4S-DT	LSA432M45	960/2117	1060/2337	214	1203	595

Moteur avec turbo position haute.
Engine with turbocharger in high position.

Ce plan est valable pour groupe électrogène avec réservoir gasoil intégré.
Pour version sans réservoir gasoil intégré voir plan correspondant.
This drawing is valid for a generating set with integrated fuel tank.
For version without integrated fuel tank refer to relevant drawing.
Ce plan vous est remis à titre indicatif et peut être révisé sans préavis
This drawing is for informational purposes only and maybe changed without notice

CAPOT INTERIEUR / INSIDE CANOPY

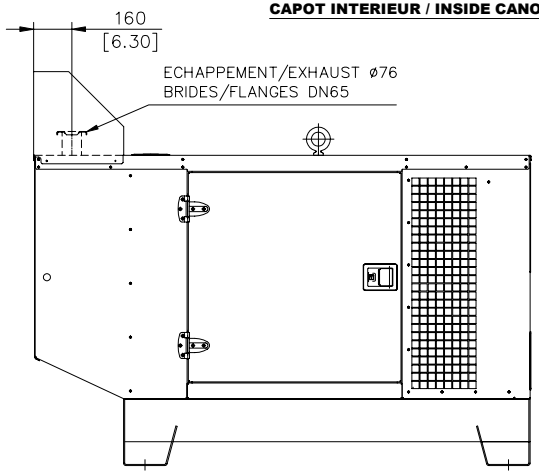

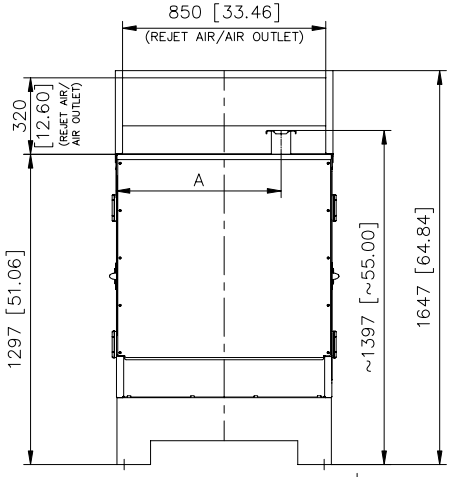

IND.	DESIGNATION DE LA MODIFICATION	DATE	VISA	DATE	VISA
		DESSINE		VERIFIE	
N	MISE A JOUR TABLEAU DES MASSES	01/12/06	P.SIMON	01/12/06	C.ASCOET
M	MISE A JOUR TABLEAU DES MASSES	13/11/06	P.SIMON	13/11/06	C.ASCOET
L	AJOUT POSITION REMPLISSAGE AUTO RESERVOIR	06/11/06	LE GUYADER L	06/11/06	C.ASCOET
K	RAJOUT MOTEUR MITSUBISHI S4SDT	19/06/06	C.ASCOET	19/06/06	P.SIMON
J	MISE A JOUR TABLEAU DES MASSES	16/06/06	P.SIMON	16/06/06	C.ASCOET
I	MISE A JOUR TABLEAU DES MASSES	25/04/06	P.SIMON	25/04/06	C.ASCOET
H	MODIFICATION VUE AR (tôle de fermeture) SUITE G050001 "PLASTRONS PRISES"	08/02/06	Y.J	08/02/06	Y.J
G	COTE DE POSITION SORTIE ECHAPPEMENT "A" PASSEE A 690 POUR S4Q2 ET S4S	07/10/05	L.LE GUYADER	07/10/05	C.ASCOET
F	RAJOUT MOTEUR MITSUBISHI S4L2.SDH DANS TABLEAU DES MASSES	02/08/05	C.ASCOET	02/08/05	P.SIMON
E	ENTRAXE DE 1510 mm PASSE A 1520 mm	21/07/05	P.SIMON	21/07/05	C.ASCOET
D	RAJOUT MOTEUR 3029TF AVEC TURBO POSITION HAUT	13/06/05	C.ASCOET	13/06/05	P.SIMON
C	RAJOUT CENTRE DE GRAVITE	29/03/05	C.ASCOET	29/03/05	P.SIMON
B	RAJOUT VERSION INTERIEUR	23/02/05	C.ASCOET	23/02/05	P.SIMON
A	CREATION DU DOCUMENT	17/01/04	C.ASCOET	17/01/04	P.SIMON

MATERIAL :		SIZE	: A2
COATING :		SCALE	: 1/15
TOLERANCE :		SHEET	: 1/1
TITLE :	CAPOT INSONORISE M127 SOUND PROOFED CANOPY M127	WEIGHT (Dry/Wet)	kG

KOHLER CO. 3-00-01-3508-01-N

KOHLER POWER SYSTEMS, KOHLER, WI 53044 U.S.A.
THIS DRAWING IS UNDER PROPERTY OF THE COMPANY; IT CANNOT BE PRINTED, USED OR COMMUNICATED WITHOUT ITS AUTORIZATION